DRIVE EVO 2

514R498E - 3/3 - SLO.-CZ.-GR.-SA - 10/2023

MiNGARDi®
THE REFERENCE FOR WINDOW AUTOMATION

Window Automation industrY Srl a socio unico
Via C. Bassi, 7/A - 40015 Galliera (BO) - Italy - Tel. +39.051.6672711 - Fax +39.051.6672790
info@way-srl.com - www.way-srl.com

POZOR! SPOROČILO NEVARNO!

SLO

PREVOD ORIGINALNIH NAVODIL

VAŽNE NAVODILA O VARNOSTI

Preden začnete postopke nameščanja ali električnega povezovanja, priporočamo, da skrbno preberete opozorila in navodila na tem listu. Uporabnik mora pregledati opozorila na njem in navodila shraniti za nadaljnjo rabo.

UPORABA IN VZDRŽEVANJE

Med uporabo aktivatorja je treba upoštevati naslednja priporočila:
Aktivator ni strukturni del okna. Pri strešnih oknih vedno namestite tudi varnostne nosilce.

Nevarnost zmečkanja rok. Prepričajte se, da ne more priti do pripiranja in poškodb zaradi zapiranja vodilnega dela.

Ko pritisnete gumb za aktivacijo ali zapiranje zaklepa, se prepričajte, da so ljudje dovolj oddaljeni od premičnih delov, tudi ko zapirate zaklep, ki ga je odprl sistem za prezračevanje dima.

Napravo smejo otroci, starejši od 8 let, osebe z zmanjšanimi fizičnimi, čutnimi ali umskimi zmožnostmi, ali osebe, ki z njo nimajo izkušenj ali je ne poznajo, uporabljati le pod nadzorom odraslih oseb, ki so dobile navodila o varni rabi naprave ter so razumele, kakšno nevarnost lahko povzroča naprava.

Ne dovolite otrokom, da bi se igrali z napravo ali njenimi krmili ali daljinskim upravljalnikom.

Aktivatorja ni treba vzdrževati. Posebno vzdrževanje in popravila aktivatorja sme izvajati samo kvalificirano osebje (proizvajalec ali pooblaščeni center za pomoč).

Čiščenja in vzdrževanja, ki ju mora izvajati uporabnik, ne smejo izvajati otroci brez nadzora.

Pozor! Med čiščenjem, vzdrževanjem ali zamenjavo delov morate napravo odklopiti z napajanja.

Vsaj enkrat letno pregledate napajalni vodnik, da preverite, da ni poškodovan ali da na njem niso vidna znamenja obrabe ali poškodb. Če je napajalni vodnik poškodovan, ga mora proizvajalec ali njegov servis za tehnično pomoč zamenjati, ker je nevaren.

Redno pregledujte zaklep, da preverite, ali je kje neuravnovešen oziroma ali so vzmeti obrabljene ali poškodovane. Zaklepa ne uporabljate, če potrebuje popravilo ali nastavitve.

Nikoli ne skušajte sami popravljati aktivatorja, če je pokvarjen, ne odpirajte ga in ne snemajte delov aktivatorja, ki preprečujejo dostop v notranjost mehanizma. V primeru okvare ali poškodb naprave se obrnite na proizvajalca ali njegov servis za tehnično pomoč; aktivatorja ne uporabljate, dokler ni popravljen.

INŠTALACIJA

Postopke nameščanja in električne povezave mora izvesti specializirano osebje z ustrezno strokovno izobrazbo in poznavanjem specifičnih težav z motoriziranimi zaklepi, poznavanjem ustreznih tehničnih predpisov in predpisov za varno uporabo naprav.

Nepravilna namestitev lahko pomeni nevarnost pri uporabi aktivatorja. Upoštevajte vsa v nadaljevanju navedena navodila.

Ker med nameščanjem in/ali snemanjem aktivatorja z zaklepa, ta ni blokiran v položaju odprto ali zaprto, zavaruje delovno območje, da ne bi prišlo do nenadnega zapiranja okna, morebitnih okvar zaklepa ali poškodb operaterja.

V primeru namestitve aktivatorja na okno, ki je nižje od 2,5 m od tal ali od druge dostopne površine, mora biti aktivator krmiljen izključno z gumbom, ki ga ni mogoče preklopiti, ali gumbom, ki zahteva pritisk človeka za delovanje (ko ta spusti gumb, se aktivator zaustavi).
Priporočamo vam, da se prepričate, da je gumb nameščen v neposrednem vidnem območju vodenega dela, vendar dovolj daleč od premikajočih se delov. Razen če ga je mogoče prožiti s ključem, mora biti nameščen na minimalni višini 1,5 m in ne sme biti dostopen javnosti. Če aktivator deluje brez nadzora (samodejno delovanje ali daljinsko vodeno delovanje), priporočamo, da namestite dodatne varnostne naprave.

Preden nadaljujete nameščanje, se prepričajte, da

Delovanje aktivatorja naj zadošča premiku zaklepa (izognite se preseganju omejitev na ploščici aktivatorja), saj morate upoštevati, da bo zaklep, še posebej, če gre za svetlobni jašek, obremenjen z lastno težo in z morebitno dodatno obremenitvijo zaradi vetra, snega ali morebitnega ledu (glejte poglavje: "Formule za izračun potisne ali vlečne sile").

Ne bo hoda zaklepa oviral noben predmet.

So temperature, navedene na ploščici s podatki o aktivatorju, primerne za mesto, kjer se ta namešča.

Je zaklep v dobrem mehanskem stanju, pravilno uravnovešen in da se pravilno odpira in zapira.

So profili in pritrditveni elementi ustrezni za podporo sil, ki jih ustvari proženje.

Uporabljeni tipi tečajev in vodil omogočajo popolni hod za odpiranje aktivatorja, da ne bi prišlo do poškodb struktur zaradi vlečne ali potisne sile aktivatorja.

Bodo vsi predvideni pripomočki za namestitev na voljo (glejte poglavje "Pripomočki za namestitev").

Varnostne naprave ne omejujejo odpiranja zaklepa, ki ne sme imeti manjšega hoda od hoda aktivatorja, saj bi lahko prišlo do poškodb aktivatorja ali zaklepa.

Premika zaklepa ne smejo ovirati deli, ki v namestitvi niso predvideni.

OPOMBE GLEDE AKTIVATORJA

Aktivator je izdelan v skladu z veljavnimi predpisi. Garancija za varno delovanje je vezana na monterijevo spoštovanje veljavnih varnostnih predpisov v deželi namestitve.

Aktivator je namenjen samo za notranjo uporabo in mora biti ustrezno zaščiten pred škropljenjem ali vodnimi curki, ki bi ga lahko poškodovali. Aktivatorja ne nameščajte na zunanji del zaprtala.

OPOZORILA ZA GARANCIJO

Če ne boste upoštevali teh navodil, odgovornost in garancija proizvajalca prenehata veljati. Proizvajalec ni odgovoren za kakršne koli spremembe predpisov in standardov, do katerih pride po objavi tega priročnika.
Aktivator namestite izključno z originalnimi dodatki, ki so navedeni v katalogu proizvajalca/pooblaščenega prodajalca.

OPIS IZDELKA

Linearni električni aktivator z verižnim pomikom, načrtovan za premikanje zaklepov naslednjih tipov: oken, ki se odpirajo po vodoravni osi, ravnotežnih nasadil, kupol, svetlobnih jaškov, lamelnih oken. Za mesta, kjer je predvidena uporaba izdelka v drugačnih pogojih od navedenih, stopite v stik z našim tehnično-prodajnim servisom. V različici 24V DC (enosmerni tok) je primeren za odpiranje zaklepov na napravah za izpuščanje dima in toplote. Monter je odgovoren za pregled celotnega sistema in zagotovitev skladnosti z veljavnimi predpisi.
Stopnja zvoka: LpA ≤ 70 dB(A).

TEHNIČNE LASTNOSTI

MODEL	Drive Evo 2		
Napajanje	230V~ 50Hz	24V ⎓	24V ⎓
Moč	35 W	34 W	34 W
Razpoložljivi hodi	350, 550, 750, 1000 mm		
Potisna	1000 N	1000 N	500 N
Vlečna sila	1000 N	1000 N	500 N
Hitrost pri nazivni obremenitvi	7 mm/s	7 mm/s	14 mm/s
Naprava razreda	I	III	III
Delovni cikli in morebitna skladnost z uporabo RWA	2 (↔ 350 mm) 2 (↔ 550 mm) 1 (↔ 750 mm) 1 (↔ 1000 mm)	2 (↔ 350 mm) RWA 2 (↔ 550 mm) RWA * 1 (↔ 750 mm) 1 (↔ 1000 mm)	4 (↔ 350 mm) RWA 4 (↔ 550 mm) RWA 2 (↔ 750 mm) RWA 2 (↔ 1000 mm) RWA *
Delovna temperatura min/maks.	-10°C / +40°C	-10°C / +60°C	
Stopnja zaščite	IP25		

* V primeru take izbire stopite v stik s komercialnim tehnikom za preverjanje časov odpiranja in v primeru požara ≤ 60° v namestitvi.

MONTAŽA REDUKTORJA Z MOTORJEM NA NAZOBČANO PALICO (SLIKA A-B)

A - Obrnite reduktor z motorjem, kot je prikazano na sliki, in namestite tesnilo (14) okrog oboda. Vstavite reduktor z motorjem s sprednjega konca v cevasto ohišje za nazobčano palico, pri tem pa se prepričajte, da je nazobčana palica popolnoma vstavljena v cevasto ohišje. Namestite pravokotni okvir v ohišje, vstavite štiri vijake (13) v ustrezne luknje na cevastem ohišju nazobčane palice, pri čemer pazite, da bo tesnilo (14) stisnjeno za približno 1 mm. Privijačite štiri vijake (13) do konca v ustrezne luknje z navoji, ki so na okviru reduktorja z motorjem.

B - Za montažo prenosne enote na nazobčano palico ravnajte enako, kot je bilo opisano v točki A, pri čemer pazite, da boste časovno nastavili zobati pastorek, kot je prikazano na sliki, in sicer z leščičem ključa za prenos obrnjenim za 90° glede na spodnji rob ohišja. Poleg tega mora biti pravokotni zob ohišja obrnjen v smer izhoda nazobčane palice.

OPIS MONTAŽE NA OKNA Z ZUNANJIM VODORAVNIM PRISLONOM IN KUPOLASTA OKNA (SLIKA C-D-E-F)

C - Izmerite in začrtajte središčno okenskega podboja in okvira. Označite točke za vrtanje lukenj, pri čemer si pomagajte s priloženim opornikom (2). Zvrtajte luknje v okvir s pomočjo ustreznih svedrov, da boste lahko pritrdili prednji del zaklepa (2). Pritrdite prednji del zaklepa (2) na okvir in ga trdno privijačite vijake (niso priloženi).

D - Vstavite matice v obliki lastovičjega repa (5) v vodila ob strani regulacijskega mehanizma in jih potisnite v njegov zgornji del. Vstavite regulacijski mehanizem v nosilni opornik za motor (4). Vstavite stranska pritrdila (6) v luknje v oporniku (4) in jih nataknite na vodila v obliki lastovičjega repa. Vstavite vijake (7) in jih privijte, vendar ne do konca.

E - Zaprite okenski okvir in regulacijski mehanizem premaknite v končni položaj (zaprto), nato postavite vse skupaj tako, da bo nazobčana palica vstavljena v opornik za prednji zaklep (2). Zatem vstavite vijak (3) in ga pričvrstite z matico (1). Označite točke za vrtanje lukenj v podboj, pri čemer si pomagajte s priloženim opornikom motorja (4).

F - Odstranite regulacijski mehanizem iz opornika prednjega zaklepa (2), nato pa z mehanizma odstranite še nosilni opornik motorja (4), tako da odvijete vijake (7). Napnej izvrtaje zarisane lukenje, pritrdite podporno streme motorja (4) s štirimi vijaki (niso priloženi) in privijte do konca. Vstavite nazaj regulacijski mehanizem v nosilni opornik motorja (4), pritrdite nazobčano palico na prednji opornik (2). Pomaknite regulacijski mehanizem vzdolž njegove osi, da bo zadostno pritisnil na tesnilo okvira. Vstavite vijake (7) in jih privijačite do konca. Povežite mehanizem v električno omrežje s pomočjo priloženih električnih načrtov in preverite pravilno delovanje.

TANDEMSKA NAMESTITEV S POVEZOVALNO PREČKO (SLIKA G - I)

G - Na zaklep je mogoče povezati dve potisni točki z enim samim motorjem. Aktivator je mehansko povezan s sklopom, vodenim prek ustrezne povezovalne prečke, tako da enakomerno prenaša premik z motorja na verižni pogon. Shema (risba in tabela) prikazuje mere medosja, ki jih morate upoštevati pri nameščanju. Za uporabo z vel. kot dvema potisnima toškama se posvetujte z našim tehnično-komercialnim oddelkom.
Priporočamo vam, da s povezovalno prečko med seboj ne povezujete dveh motorjev.

Na zaklep in na ohišje zaniške montažno medosje zobate palice. Pritrdite srednje sidrne opornike (2) na zaklep in nato namestite zobate palice z upoštevanjem postopkov, že opisanih v točkah: D, E, F.

I - Nadaljujte z nameščanjem povezovalne prečke in izvedite naslednje postopke: izvlecite bočne pokrovčke z notranje strani aktivatorja, namestite polzgloše (8) v ustrezna ležišča in jih blokirajte z vijaki (11). Zategnite z vrtilnim momentom 5÷±0,5 Nm. Ponovite prejšnje postopke s sklopom vodov, nato vstavite prečko (12) v notranjost polzgloben in vijakov (10) skozi luknje polzgloben in prečke. Zategnite matice (9) z vrtilnim momentom 6±0,5 Nm.

MONTAŽA NA LAMELNA OKNA IN LAMELNA SENČILA (SLIKA L - M)

L - Priključite regulacijski mehanizem na električno napajanje in ga vključite, dokler ne bo nazobčana palica povsem zunaj. Pomaknite okenske lamele ali lamele senčil v zaprt položaj, tako da ročno premaknete ročice "G". Postavite nazobčano palico med obe ročici "G", vstavite zatič (15) in ga pritrdite z maticami (17). Priporočamo, da med nazobčano palico in ročici "G" montirate distančnike (16) ustrezne debline, s katerimi boste zagotovili natančno poravnanost regulacijskega mehanizma. Če zatič, matice in distančniki niso priloženi, morajo monter izbrati ustrezno velike glede na namen uporabe.

M - Montirajte opornik nosilca motorja, kot je opisano v fazi D, in ga pomaknite proti zadnjemu delu nazobčane palice. Z lamelami v zaprtem položaju postavite opornik ob navpični podboj okvira. Označite točke za pritrditve luknje, pri čemer si pomagajte z opornikom nosilca motorja (4). Odstranite regulacijski mehanizem, pritrdite opornik nosilca motorja (4), tako da do konca privijačite vijake (niso priloženi), montirajte nazaj regulacijski mehanizem na opornik in vijake (7) privijačite do konca. Povežite regulacijski mehanizem v električno omrežje s pomočjo priloženih električnih načrtov in preverite pravilno delovanje.

DELOVANJE AKTUATORJA

Tek aktivatorja je odvisen od dolžine zobate palice. Aktivator je opremljen s krmilno elektronsko napravo, ki samodejno zaustavi premikanje zobate palice v popolnoma utegnjenem ali popolnoma uvlečenem položaju ali v primeru zapreke, ki zaustavi njeno premikanje. Ko aktivator naleti na zapreko ali pride do konca poti, zobata palica izvede kratek premik v nasprotni smeri, da sprosti prenosnikle dele in omogoči daljšo življenjsko dobo mehanskega dela. Ko se premik zaustavi zaradi posega zaustavljalnika ali zaradi zapreke, aktivator ne povzame gibanja v isti smeri, če najprej ne izvede premik v nasprotni smeri.

ELEKTRIČNA POVEZAVA (SLIKA N)

Električne naprave za krmiljenje morajo biti izvedene v skladu s predpisi, ki veljajo v državi namestitve.
Da bi se izognili nevarnosti električnih udarov, odklopite krmiljenje z napajanja, preden izvajate posege na aktivatorjih ali električni napeljavi.
Napajanje mora biti urejeno z upoštevanjem predpisa, da aktivator ne sme biti pod napajanjem, ko doseže končni položaj. Če uporabljate daljinski krmilnik, mora ta aktivatorju zagotoviti napajanje samo za potrebni čas.
Za krmilnim vejem je treba obvezno namestiti večpolno napravo za ločitev od napajanja omrežja, ki mora imeti odprtine med kontakti vsaj 3 mm.
Električni vodniki morajo biti ustrezno dimenzionirani glede na potrebe vsake posamične naprave in ne smejo imeti premera, manjšega od 1 mm².
Povezava v omrežje mora biti izvedena z dovolj dolgimi kabli, ki segajo do razdelne omarice, ki ima bti nameščena blizu aktivatorja.
Dvopolna shema pretikala vedno namestite tako, da so v srednjem položaju na OFF in da imajo nadzor "prisoten človek" ali enakovredni nadzor.
Ne uporabljajte gumbov, ki niso izdelani in nameščeni v skladu z veljavnimi predpisi.
Kabel, ki je dobavljen z aktivatorjem, je bil načrtovan v skladu z varnostnimi predpisi. Uporabljen je kabel tipa H05VV-F 4x0,75 mm² (različica 230V AC) ali SHF 3x1 mm² (različica 24 V DC). Če je napajalni kabel poškodovan, ga mora zamenjati proizvajalec ali njegov pooblaščeni center za tehnično pomoč, tako da se izogneš morebitnim nevarnostim. Aktivator ne smejo uporabljati otroci.
Za priključitev v električno omrežje priporočamo upoštevanje navedb na priloženih shemah (slika N).

FORMULE ZA IZRAČUN POTISNE ALI VLEČNE SILE (SLIKA O)

F = Moč aktivatorja (Kg)	**P =** Teža zaklepa (Kg)	**C =** Hod za odpiranje (mm)	**H =** Višina zaklepa (mm)	**Cn =** Teža snega (Kg)

TABLICA Z PODATKI (SLIKA P)

1 - ŠIFRA IZDELKA	**2 -** IME IZDELKA	**3 -** NAPETOST	**4 -** MOČ	**5 -** OZNAKE
6 - NASLOV PROIZVAJALCA	**7 -** NAMEN UPORABE	**8 -** NAZIVNA MOČ	**9 -** DELOVNI CIKEL	**10 -** STOPNJA ZAŠČITE IP
11 - DELOVNE TEMPERATURE	**12 -** ČRTNA KODA	**13 -** IDENTIFIKACIJSKI PODATKI O PROIZVODNEM LOTU		

ZASILNI MANEVRI, VZDRŽEVANJE IN ČIŠČENJE

Pozor, ko odstranite aktivator na namestitvi, zobata palica ne drži več okna, zato se to lahko odpre ali zapre ter pri tem poškoduje zaklep ali oseba, ki z njim ravna.

Če je treba odstraniti aktivator z zaklepa zaradi okvare ali nepravilnega delovanja, ali zaradi vzdrževanja ali čiščenja zaklepa, izvedite naslednje postopke:
1. Aktivator odklopite z električnega napajanja.
2. Odvijte vijak (3) in matico (1) na spoju za okno (2) in ju odstranite.
3. Odvijte vijake (7) na stranskih spojih, ki držijo zobato palico na stremenu nosilca motorja (4).
4. Odstranite aktivator zaklepa.

NAPAKE, KI SE JIM JE TREBA IZOGNITI

Q - Regulacijski mehanizem se ne more vrteti, da bi sledil hodu okenskega okvira.
R - Napačna sosna namestitev regulacijskega mehanizma
S - Napačno začetno usklajevanje delovanja verižnih pogonov.
T - Medsebojno povežite oba motorja s povezovalno prečko in/ali uporabite dva motorja na istem okvirju.

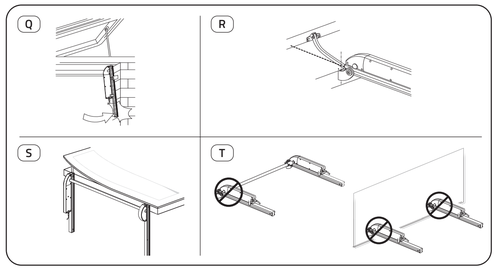

VARNO ODLAGANJE IZDELKA

Izdelka se smete zavreči kot trden gospodinjski odpadek, ampak mora biti odnesen v ustrezne zbirne centre, da se optimizirajo zbiranje in reciklaža materialov ter preprečevanje škodljivih učinkov na zdravje in na okolje. Treba se je použiti o sistemu za ločeno zbiranje, ki velja za električne in elektronske izdelke. Upoštevajte lokalne predpise za odlaganje odpadkov in starih izdelkov ne zavrzite skupaj z običajnimi gospodinjskimi odpadki. Simbol prekrižanega vsebnika je naveden na nalepki izdelka, da vas spomni na obveznost ločevanja odpadkov. Če je predvidena uporaba baterij, se morate pozanimati o lokalnih predpisih za ločeno zbiranje baterij. Nikoli jih ne odvrzite v običajne gospodinjske odpadke.

OPOZORILO

Ko dokončate montažo in predajo v delovanje, mora monter uporabniku izročiti ta navodila. Uporabnik mora shraniti navodila na varnem za vso življenjsko dobo izdelka in jih uporabiti po potrebi.

Izjava o skladnosti, ki je na voljo na spletni strani

www.mingardimotor.com

WINDOW AUTOMATION INDUSTRY, Galliera Via Cirillo Bassi 7/A Italia, izjavlja, da je mehanizem, ki je predmet teh navodil, ustrezen za vhodno napetost 230V~50Hz, 110-240V~50/60Hz in 24VDC, in če se uporablja v skladu z načinom, predvidenim v navodilih, skladen z zakonodajo Združenega kraljestva in predpisi o varnosti naprav iz. 1597/2008. Celotno besedilo o skladnosti z UKCA je na voljo na spletni strani www.mingardimotor.com.
Riccardo GARDELLINI, izvršni direktor Window Automation Industry, Italia, 11/2022.

Tehnična dokumentacija je nadzornim organom na voljo pri Window Automation industry S.r.l. (d.o.o.)

Via C. Bassi, 7/A - 40015 Galliera (BO) - Italy - Tel. +39.051.6672711 - info@way-srl.com

POZOR! INFORMACE NEBEZPEČÍ!

CZ

PŘEKLAD PŮVODNÍHO NÁVODU

DŮLEŽITÁ BEZPEČNOSTNÍ NAŘÍZENÍ

Před provedením jakéhokoliv úkonu instalace nebo elektrického připojení doporučujeme, abyste si pozorně přečetli upozornění a pokyny uvedené v tomto letáku. Uživatel se musí seznámit s poznámkami, které jsou v něm uvedeny, a uchovávat je kvůli dalším konzultacím.

POUŽITÍ A ÚDRŽBA

Během použití akčního členu je vhodné dodržovat následující pravidla chování:
Akční člen není strukturální součástí okna. V aplikacích výklopného okna vždy namontujte bezpečnostní raminka.

Nebezpečí přitlačení rukou. Ujistěte se, že bylo zabráněno uvíznutí způsobenému pohybem zavírání vedené části.

Při ovládání otevírání nebo zavírání výplně otvoru se ujistěte, že se osoby nacházejí v dostatečné vzdálenosti od pohybujících se výplně otvoru, včetně případu výplně otvoru, která byla otevřena systémem pro odvádění spalin

Dětí mohou používat zařízení pouze v případě, že jsou starší 8 let, a osoby se sníženými fyzickými, smyslovými nebo duševními schopnostmi nebo osoby bez zkušeností nebo potřebné znalosti jej mohou používat jen v případě, že jsou pod dozorem nebo byli poučeny ohledně bezpečného použití a pochopily související nebezpečí.

Nedovolte dětem, aby si hrály se zařízením nebo s jeho ovládáním, včetně dálkových ovládání.

Tento akční člen nevyžaduje běžnou údržbu. Úkony mimořádné údržby nebo opravy akčního členu musí být provedeny kvalifikovaným personálem (výrobcem nebo autorizovaným servisním střediskem).

Čištění a údržbu, kterou má provádět uživatel, nesmějí provádět děti bez dozoru.

Upozornění! Během čištění, údržby a výměny dílů musí být zařízení odpojeno od zdroje napájení.

Nejméně jednou ročně proveďte vizuální kontrolu napájecího vodiče, zda není poškozen a zda se na něm nevyskytují další stopy opotřebení nebo poškození. Když je napájecí vodič poškozen, musí být vyměněn výrobcem nebo jeho servisní službou, aby se zabránilo nebezpečí.

Často kontrolujte výplň otvoru kvůli ověření případných nevyvážení a známek opotřebení nebo poškození pružin. Nepoužívejte výplň otvoru, když je zapotřebí opravy nebo seřízení.

Nikdy nepovažujte zábrany na akčním členu v případě poruchy, neotvírejte a nedemontujte části akčního členu, které brání přístupu dovnitř mechanismu; v případě poruch nebo škod na zařízení se obraťte na výrobce nebo na jeho servisní službu; nepoužívejte akční člen až do jeho opravy.

INSTALACE

Úkony montáže a elektrického připojení akčního členu musí být provedeny specializovaným personálem, vybaveným vhodnou odbornou přípravou a specifickými znalostmi problematik motorického pohonu výplní otvorů, referenčních technických předpisů a protiúrazových pravidel.

Nesprávná instalace může způsobit, že se akční člen stane nebezpečným. Dodržujte níže uvedené pokyny.

Během úkonů montáže a/nebo demontáže akčního členu výplně otvoru, který není zajištěn v poloze otevření nebo zavření, přijměte vhodná opatření pro předcházení náhodným bouchnutím s nárazem, možnému zlomení výplně otvoru a poranění operátora.

V případě instalace akčního členu na okno, které se nachází ve výšce menší než 2,5 m od terénu nebo od jiné dostupné plochy, musí být akční člen ovládán výhradně dočasným tlačítkem nebo ovládacím prvkem pro kontrolu přítomnosti operátora (při uvolnění tlačítka dojde k zastavení akčního členu). Doporučujeme, abyste se ujistili, že se tlačítko pro kontrolu přítomnosti operátora nachází v přímém vizuálním poli ovládané součásti, ale daleko od pohybujících se součástí. S výjimkou případu, kdy je ovládání na klíč, musí být nainstalován v minimální výšce 1,5 m a nesmí být přístupný veřejnosti. Jestliže akční člen funguje bez dozoru (automatická nebo vzdálené ovládání činnost), doporučujeme nainstalovat přídavná bezpečnostní zařízení.

Před provedením instalace zkontrolujte, zda:

Je výkonnost akčního členu dostatečná pro pohyb výplně otvoru (při nepřekročení mezních hodnot uvedených na identifikačním štítku akčního členu), s ohledem na to, že na výplň otvoru může zejména v případě, že se jedná o světlík ve střeše, kromě zatížení způsobeného vlastní hmotností působit i přídavná zátěž způsobená větrem, sněhem a případnou tvorbou ledu (viz odstavec „Vzorce pro výpočet tažné nebo tažné síly").

Žádný předmět nebrání pohybu výplně otvoru.

Jsou teploty uvedené na identifikačním štítku akčního členu vhodné pro místo, kam bude nainstalován.

Je otevírání a zavírání výplně otvoru v dobrém mechanickém stavu a je správně vyvážené.

Jsou profily a upevnění vhodné rozměrově navržené pro snášení namáhání způsobovaného pohonem.

Typy použitých závěsů nebo kování umožňují pohyb po celé dráze otevírání akčního členu s cílem zabránit poškození konstrukcí v důsledku tažné nebo tlačné síly akčního členu.

Je veškeré příslušenství pro instalaci dostupné (viz odstavec „Příslušenství pro montáž").

Otevření výplně otvoru není omezeno bezpečnostním příslušenstvím nebo zda není menší než dráha akčního členu, protože by mohlo dojít ke vzniku škod na akčním členu nebo na výplni otvoru.

Pohyb pohyblivé části výplně otvoru nesmí být rušen částmi, které nejsou určeny v instalaci.

POZNÁMKY TÝKAJÍCÍ SE OVLÁDACÍHO MECHANISMU

Je předmětný akční člen ve shodě s platnými směrnicemi. Záruka bezpečné činnosti je vázána na skutečnost, že instalační technici dodržují bezpečnostní pokyny, které jsou platné v zemi instalace.

Akční člen je určen výhradně pro interní použití a musí být vhodně chráněn před stříkáním a/nebo proudy vody, které by jej mohly poškodit. Nainstalujte akční člen na vnější část výplně otvoru.

POZNÁMKY OHLEDNĚ ZÁRUKY

V případě nedodržení těchto pokynů dojde k propadnutí odpovědnosti i záruky výrobce. Výrobce neodpovídá za jakoukoli změnu ve srovnání s normami a standardy zavedenými po zveřejnění tohoto návodu.
Pro instalaci akčního členu používejte výhradně originální příslušenství uvedené v katalogu výrobce / autorizovaného prodejce.

POPIS VÝROBKU

Lineární elektrický akční člen s pohybem prostřednictvím ozubeného hřebenu, navržený pro pohyb pohyblivých částí výplní otvorů typu: vyklápěcí okna, kyvná okna, kupole, světlíky ve střeše, lamelová okna. U aplikací, které vyžadují použití výrobku v podmínkách odlišných od uvedených podmínek, se obraťte na náš technicko-obchodní servis. U verze 24 V⎓ je akční člen vhodný pro otevírání výplní otvorů v rozvodech pro odvádění spalin a tepla. Pracovník pověřený instalací kompletního systému odpovídá za provedení kontroly shody s povinnými předpisy.
Akustická úroveň: LpA ≤ 70 dB(A)

TECHNICKÉ PARAMETRY

MODEL	Drive Evo 2		
Napájení	230V~ 50Hz	24V ⎓	24V ⎓
Výkon	35 W	34 W	34 W
Dostupné dráhy	350, 550, 750, 1000 mm		
Tlak	1000 N	1000 N	500 N
Tah	1000 N	1000 N	500 N
Rychlost při jmenovitém zatížení	7 mm/s	7 mm/s	14 mm/s
Zařízení třídy	I	III	III
Provozní cykly a možná kompatibilita v aplikacích RWA	2 (↔ 350 mm) 2 (↔ 550 mm) 1 (↔ 750 mm) 1 (↔ 1000 mm)	2 (↔ 350 mm) RWA 2 (↔ 550 mm) RWA * 1 (↔ 750 mm) 1 (↔ 1000 mm)	4 (↔ 350 mm) RWA 4 (↔ 550 mm) RWA 2 (↔ 750 mm) RWA 2 (↔ 1000 mm) RWA *
Min./max. provozní teplota	-10°C / +40°C	-10°C / +60°C	
Stupeň ochrany	IP25		

* V případě uvedené volby se obraťte na technicko-obchodní servis pro kontrolu doby otevírání a požáru ≤ 60 s v aplikaci.

MONTÁŽ ELEKTROPŘEVODOVKY NA OZUBENÝ HŘEBEN (OBR. A-B)

A - Otočte elektropřevodovku způsobem znázorněným na obrázku a vložte kolem rámu těsnění (14). Zasuňte vpředu elektropřevodovku do profilu trubkového profilu pro ozubený hřeben a ujistěte se, že je ozubený hřeben vložen úplně do trubkového profilu. Zasuňte obdélníkový rám do příslušného prostoru, vložte čtyři šrouby (13) do příslušných otvorů na trubkovém profilu ozubeného hřebene a mějte přitom na zřeteli, že těsnění (14) musí být přitlačeno přibližně 1 mm. Zašroubujte na doraz čtyři šrouby (13) v příslušných otvorech se závitem, které se nacházejí na rámu elektropřevodovky.

B - K montáži skupiny vedené po ozubené tyči použijte stejný postup podle popisu v bodě A a dbejte přitom na to, abyste upevnili ozubené kolo jako na obrázku, to znamená tak, aby uložení unášeciho klínku bylo natočeno o 90° vůči spodnímu kraji skořepiny. Navíc musí být hranatý zub skořepiny natočen směrem k výstupu ozubeného hřebenu.

POPIS MONTÁŽE NA VÝKYVNÁ OKNA A KOPULE (OBR. C-D-E-F)

C - Najděte a vyznačte středovou osu okenního rámu a pevného rámu. Vyznačte upevňovací otvory; vycházejte přitom z konzoly z výbavy (2). Navrtejte otvory na rámu s použitím vhodných vrtáků, aby bylo možné provést montáž konzoly předního úchytu (2). Upevněte konzolu předního úchytu (2) k rámu a utáhněte na doraz šrouby (nejsou součástí výbavy).

D - Zasuňte matice s rybinovým spojem (5) do vedení vytvořených na bocích akčního členu a přesuňte je do blízkosti přední části. Zasuňte akční člen dovnitř konzoly držáku motoru (4). Vložte boční upevnění (6) do otvorů konzoly (4) a vystřeďte je na vedeních s rybinovým spojem. Vložte šrouby (7) a zašroubujte, aniž bystre je úplně dotáhli.

E - Při zavřeném rámu a akčním členu na konci své dráhy (zavřeném) umístěte vše tak, aby ozubený hřeben zapadl dovnitř konzoly předního úchytu (2). Vložte šroub (3) a zajistěte jej maticí (1). Vyznačte upevňovací otvory na rámu a vyznačejte přitom z konzoly držáku motoru (4) z výbavy.

F - Odmontujte akční člen z konzoly předního úchytu (2) a poté odložte konzolu držáku motoru (4) z akčního členu povolením šroubů (7). Navrtejte předtím vyznačené otvory, upevněte konzolu držáku motoru (4) prostřednictvím čtyř šroubů (nejsou součástí výbavy) a utáhněte je na doraz. Znovu vložte akční člen do konzoly držáku motoru (4) a připevněte ozubený hřeben k přední konzole (2). Přemístěte akční člen podél jeho osy, aby bylo možné dostatečně zatlačit na těsnění okenního rámu. Vložte šrouby (7) a zašroubujte a utáhněte na doraz. Zapojte akční člen s pomocí schémat elektrického zapojení a zkontrolujte jeho činnost.

TANDEMOVÁ MONTÁŽ SE SPOJOVACÍ TYČÍ (OBR. G - I)

G - K výplni otvoru lze připojit dva tlačné body prostřednictvím jediného motorického pohonu. Akční člen je připojen mechanicky k hnané jednotce prostřednictvím příslušné spojovací tyče za účelem zajištění rovnoměrného přenosu pohybu z motoru na hnaný ozubený hřeben. Schéma (výkres a tabulka) znázorňuje vzdálenosti os, ze kterých je třeba vycházet ve fázi montáže. Pro aplikace s více než dvěma tlačnými body se obraťte na naši technicko-obchodní servisní službu. **Doporučuje se nespojovat vzájemně dva motory spojovací tyčí.**

Vyznačte na výplni otvoru a na rámu vzdálenost os montáže ozubených hřebenů. Proveďte připevnění konzol předního úchytu (2) k výplni otvoru a následnou montáž ozubených hřebenů podle postupů již ilustrovaných v bodech: D, E a F.

I - Proveďte montáž spojovací tyče provedením následujících úkonů: vyjměte boční krytky z vnitřní strany akčního členu, namontujte poloviční spoje (8) do příslušného uložení a zajistěte je šrouby (11), které utáhněte s použitím utahovacího momentu 5 ± 0,5 Nm. Zopakujte výše uvedené úkony s hnanou jednotkou a poté zasuňte tyč (12) dovnitř polovičních spojů a šroubů (10) přes otvory polovičních spojů a otvory v tyči. Utáhněte matice (9) s použitím utahovacího momentu 6 ± 0,5 Nm.

MONTÁŽ NA OKNA S LAMELAMI A SLUNOLAMY (OBR. L - M)

L - Připojte akční člen k napájení a uveďte jej do činnosti za účelem jeho úplného vysunutí z ozubeného hřebenu. Přemístěte lamely okenního rámu nebo slunolamy do polohy uzavření prostřednictvím manuálního pohybu ramen „G". Přemístěte ozubený hřeben do středu dvou ramen „G", vložte kolík (15) a zajistěte jej maticemi (17). Mezi ozubený hřeben a ramena „G" okenního rámu doporučujeme namontovat rozpěrky (16) takové délky, která je vhodná pro zajištění vyrovnání akčního členu. Pokud nejsou kolík, matice a rozpěrky dodány jako součást výbavy, musí být vhodné rozměrově navrženy instalatérem v závislosti na charakteristikách aplikace.

M - Namontujte konzolu držáku motoru způsobem popsaným ve fázi D a přemístěte ji do zadní části ozubeného hřebene. Se zavřenými lamelami přemístěte konzolu ke svislé stěně okenního rámu. Vyznačte upevňovací otvory a vycházejte přitom z konzoly držáku motoru (4). Odmontujte akční člen, upevněte konzolu držáku motoru (4) a utáhněte na doraz šrouby (nejsou součástí výbavy), namontujte zpět akční člen na konzolu utažením šroubů (7) na doraz. Zapojte akční člen s pomocí schémat elektrického zapojení a zkontrolujte jeho činnost.

ČINNOST AKČNÍHO ČLENU

Dráha akčního členu závisí od délky ozubeného hřebene. Akční člen je vybaven elektronickým kontrolním zařízením, které automaticky zastaví pohyb ozubeného hřebenu v poloze, která není úplným vysunutím nebo zasunutím, nebo zablokuje pohyb v případě výskytu překážky. Když akční člen narazí na překážku nebo na konec dráhy, ozubený hřeben provede krátký pohyb v opačném směru kvůli uvolnění součástí náhonu a kvůli prodloužení životnosti mechanické části. Po zastavení dráhy v důsledku zásahu konce dráhy nebo výskytu překážky akční člen neobnoví pohyb po dráze ve stejném směru bez toho, aby byl proveden krátký pohyb v opačném směru.

ELEKTRICKÉ ZAPOJENÍ (OBR. N)

Elektrické rozvody ovládání musí být ve shodě s normami platnými v zemi instalace.
Pro odstranění neb

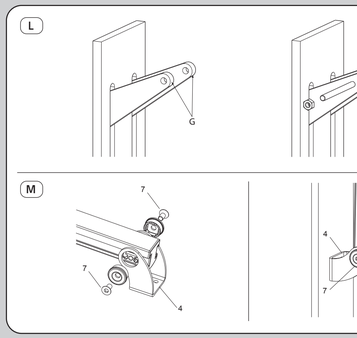

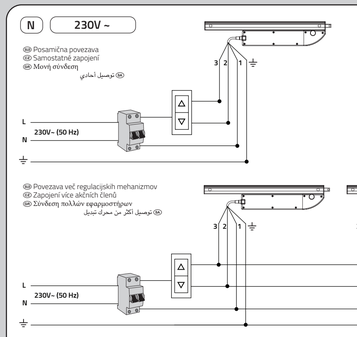

PRIMERJALNA TABELA PREVODNIKOV - SROVNÁVACÍ TABULKA VODIČŮ ΣΥΚΡΙΤΙΚΟΣ ΠΙΝΑΚΑΣ ΑΠΩΤΗΝ - جدول مقارنة الموصلات		
BARVA - BARVA ΧΡΩΜΑ - ألوان	ŠTEVILKA - ČÍSLO ΑΡΙΘΜΟΣ - مؤرق	SIGNAL - SIGNÁL ΣΗΜΑ - فراغ
Moder - Modrý - Μπλέ - أزرق	1	Skupen - Nulový vodič - Κοινό - ما ح
Črn - Černý - Μαύρο - أسود	2	Zapre - Zavírá - Κλείνει - قرا
Rjava - Hnědý - Καφέ - بني	3	Odpre - Otevírá - Ανοίγει - حنف
Rumena/Zelena - Žlutá/Zelená - Κίτρινο/Πράσινο - الأصفر/أخضر	⏚	Ozemljitev - Zemnící kabel - Γη - أرضي

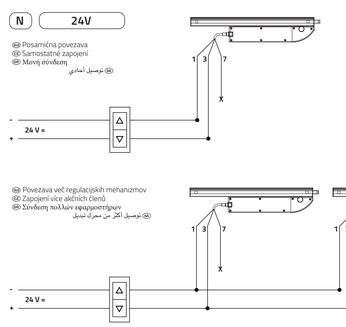

PRIMERJALNA TABELA PREVODNIKOV - SROVNÁVACÍ TABULKA VODIČŮ ΣΥΚΡΙΤΙΚΟΣ ΠΙΝΑΚΑΣ ΑΠΩΤΗΝ - جدول مقارنة الموصلات		
BARVA - BARVA ΧΡΩΜΑ - ألوان	ŠTEVILKA - ČÍSLO ΑΡΙΘΜΟΣ - مؤرق	SIGNAL - SIGNÁL ΣΗΜΑ - فراغ
Moder - Modrý - Μπλέ - أزرق	1	Napajanje - Napájení - Τροφοδοσία - التغذية الكهربائية
Rjava - Hnědý - Καφέ - بني	3	Napajanje - Napájení - Τροφοδοσία - التغذية الكهربائية
Rumena - Žlutá - Κίτρινο - الأصفر	7	Ne povezujte - Nepřipojujte - Μη συνδέετε - لا يجب التوصيل

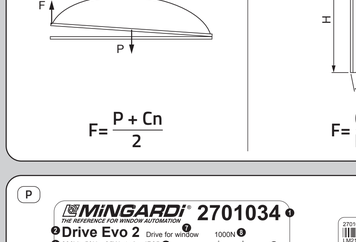

⚠ ПРОСОХН! ⓘ ПЛНРОФОРІА ⚠ ΚΙΝΔΥΝΟΣ !

GR ΜΕΤΑΦΡΑΣΗ ΑΠΟ ΑΥΘΕΝΤΙΚΕΣ ΟΔΗΓΙΕΣ

ΣΗΜΑΝΤΙΚΕΣ ΟΔΗΓΙΕΣ ΓΙΑ ΤΗΝ ΑΣΦΑΛΕΙΑ

Πριν κάνετε οποιαδήποτε ενέργεια εγκατάστασης ή ηλεκτρικής σύνδεσης, συνιστάται να διαβάσετε προσεκτικά τις προειδοποιήσεις και τις οδηγίες στο παρόν φύλλο οδηγιών. Ο χρήστης υποχρεούται να διαβάσει τις σημειώσεις που περιέχονται σε αυτές και να τις κρατήσει για ενδεχόμενες περαιτέρω αναφορές.

ΧΡΗΣΗ ΚΑΙ ΣΥΝΤΗΡΗΣΗ

⚠ Κατά τη χρήση του εναρμοστήρη πρέπει να τηρούνται οι ακόλουθοι κανόνες συμπεριφοράς:
Ο εναρμοστήρης δεν αποτελεί δομικό τμήμα του παραθύρου.
Κάνετε συνθήματα των χεριών: βεβαιωθείτε ότι απομάκρυνε η παγίδευση λόγω της κίνησης κλεισίματος του οδηγούμενου μέρους.
Με τον εναρμοστήρη για το κλείσιμο του παραθύρου βεβαιωθείτε ότι υπάρχει επαρκής απόσταση μεταξύ των ανθρώπων και των κινούμενων τμημάτων του παραθύρου, ακόμα και όταν κλείνετε ένα παράθυρο που έχει ανοιχτεί από ένα σύστημα απαγωγής καπνού.
Η συσκευή μπορεί να χρησιμοποιηθεί από παιδιά ηλικίας τουλάχιστον 8 ετών και άτομα με μειωμένες φυσικές, αισθητηριακές ή νοητικές ικανότητες ή χωρίς εμπειρία ή τις απαραίτητες γνώσεις από την προϋπόθεση ότι βρίσκονται υπό επίβλεψη ή φυσή έχουν λάβει οδηγίες σχετικά με την ασφαλή χρήση της συσκευής και την κατανόηση των κινδύνων που είναι εγγενείς σε αυτήν.
Μην επιτρέπετε στα παιδιά να παίζουν με τη συσκευή ή τα χειριστήρια της, συμπεριλαμβανομένων των τηλεχειριστηρίων.
Ο εναρμοστήρης δεν χρειάζεται τακτική συντήρηση. Οι εργασίες έκτακτης συντήρησης ή επισκευής του ενεργοποιητή πρέπει να εκτελούνται μόνο από ειδικευμένο προσωπικό (κατασκευαστής ή εξουσιοδοτημένο κέντρο υποστήριξης).
Ο προβλεπόμενος καθαρισμός και συντήρηση πρέπει να πραγματοποιούνται από τον χρήστη δεν πρέπει να εκτελούνται από παιδιά χωρίς επίβλεψη.
Προσοχή! Η συσκευή πρέπει να απενεργοποιείται κάτι τον πηγή τροφοδοσίας κάτι τον καθαρισμό, τη συντήρηση και την αντικατάσταση των εξαρτημάτων.
Ελέγξτε οπτικά τουλάχιστον μία φορά τον χρόνο ότι ο αγωγός τροφοδοσίας ρεύματος δεν έχει υποστεί βλάβη και ότι δεν υπάρχουν άλλα σημάδια φθοράς ή βλάβης. Εάν ο αγωγός τροφοδοσίας έχει υποστεί βλάβη πρέπει να αντικατασταθεί από τον κατασκευαστή ή την υπηρεσία τεχνικής υποστηρίξης, προκειμένου να αποφευχθούν κίνδυνοι.
Ελέγχετε συχνά το παράθυρο για να εντοπίσετε τυχόν ανισορροπίες και ενδείξεις φθοράς ή ζημιάς στα ελατήρια. Μην χρησιμοποιείτε το παράθυρο εάν χρειάζεται επισκευή ή ρύθμιση.
Ποτέ μην εκτελείτε εργασίες στον ενεργοποιητή σε περίπτωση βλάβης, μην ανοίγετε ή αποσυναρμολογείτε τμήματα του ενεργοποιητή που παρεμποδίζουν τη πρόσβαση στο μηχανισμό· σε περίπτωση βλάβων ή ζημιάς στο μηχανισμό, επισκευάστε με τον κατασκευαστή ή την υπηρεσία εξυπηρέτησης· μην χρησιμοποιείτε τον ενεργοποιητή μέχρι να επισκευαστεί.

ΕΓΚΑΤΑΣΤΑΣΗ

⚠ **Οι εργασίες συναρμολόγησης και ηλεκτρικών συνδέσεων του ενεργοποιητή πρέπει να διεξάγονται από εξειδικευμένο προσωπικό με επαρκή επαγγελματική κατάρτιση και ειδικές γνώσεις σχετικά με τα προβλήματα μηχανολογίας κουφωμάτων, τα τεχνικά πρότυπα αναφοράς και τους κανονισμούς πρόληψης ατυχημάτων.**
Η εσφαλμένη εγκατάσταση μπορεί να καταστήσει τον επικίνδυνο τον ενεργοποιητή. Ακολουθήστε όλες τις παρακάτω οδηγίες.
Κατά τη συναρμολόγηση ή/και την αποσυναρμολόγηση του ενεργοποιητή κουφώματος, οι αυτός δεν είναι ασφαλισμένος στην ανοικτή ή κλειστή θέση, λάβετε τις κατάλληλες προφυλάξεις για να αποφύγετε τεχνία χτυπήματα με προκαρούσες, πιθανή θραύση του παραθύρου και τραυματισμούς στον χειριστή.
Σε περίπτωη εγκατάστασης του ενεργοποιητή σε παράθυρο που βρίσκεται σε ύψος μικρότερο από 2,5 m από το έδαφος ή από άλλο προσβάσιμο δάπεδο, ο ενεργοποιητής πρέπει να ελέγχεται αποκλειστικά μέσω ενός προφυλακτού κουμπιού ή ενός χειριστηρίου με παρουσία ανθρώπου (με την απελευθέρωση του κουμπιού σταματά ο ενεργοποιητής). Συνιστάται να βεβαιωθείτε ότι το κουμπί με παρουσία ανθρώπου βρίσκεται μέσα στο άμεσο οπτικό πεδίο του κινούμενου μέρους, αλλά μακριά από τα κινούμενα μέρη. Εκτός αν λειτουργεί με κλειδί, πρέπει να εγκατασταθεί σε ελάχιστο ύψος 1,5 m και δεν πρέπει να είναι προσιτό στο κοινό. Εάν ο ενεργοποιητής λειτουργεί χωρίς επιτήρηση (αυτόματη ή τηλεχειρίζομη λειτουργία), συνιστάται η εγκατάσταση πρόσθετων διατάξεων ασφαλείας.
Πριν προχωρήσετε στην εγκατάσταση, ελέγξτε ότι:
Η απόδοση του ενεργοποιητή είναι επαρκής για τη μετακίνηση του κουφώματος (αποφεύγονται την υπέρβαση των ορίων που υποδεικνύονται στην πινακίδα του ενεργοποιητή) θεωρώντας ότι στο κούφωμα, ειδικά εάν είναι φεγγίτης, εκτός από το φορτίο που οφείλεται στο δικό του βάρος μπορεί να υπάρξει πρόσθετο φορτίο εξαιτίας του ανέμου, του χιονιού και του σχηματισμού πάγου (βλέπε παράγραφο "Τύπος για τον υπολογισμό της δύναμης ώθησης ή έλξης").
Κανένα αντικείμενο δεν εμποδίζει την κίνηση του παραθύρου.
Οι θερμοκρασίες που υποδεικνύονται στην πινακίδα τύπου του ενεργοποιητή είναι κατάλληλες για τον τόπο όπου θα εγκατασταθεί.
Το κούφωμα είναι σε καλή μηχανική κατάσταση, σωστά ισορροπημένο και ανοίγει και κλείνει σωστά.
Τα προφίλ και τα εξαρτήματα στεγάσεις έχουν διαστάσεις ώστε να αντέχουν στις καταπονήσεις που παράγει η ενεργοποίηση.
Οι τύποι μεντεσέδων ή υλικών που χρησιμοποιούνται, επιτρέπουν την πλήρη διαδρομή ανοίγματος του ενεργοποιητή, προκειμένου να αποφευχθεί η πρόκληση ζημιών στις δομές που προκαλούνται από τη δύναμη έλξης ή ώθησης του ενεργοποιητή.
Όλα τα εξαρτήματα που απαιτούνται για την εγκατάσταση είναι διαθέσιμα (βλέπε παράγραφο "Εξαρτήματα τοποθέτησης").
Το άνοιγμα του κουφώματος δεν παροχίζεται από εξαρτήματα ασφαλείας ή είναι μικρότερο από τη διαδρομή του ενεργοποιητή καθώς μπορεί να προκληθεί βλάβη στον ενεργοποιητή ή στο κούφωμα.
Η κίνηση του πλαισίου δεν πρέπει να εμποδίζεται από εξαρτήματα που δεν προβλέπονται στην εγκατάσταση.

ΣΧΕΤΙΚΕΣ ΜΕ ΤΟΝ ΕΝΕΡΓΟΠΟΙΗΤΗ ΣΗΜΕΙΩΣΕΙΣ

Ο ενεργοποιητής συμμορφώνεται με τους τρέχοντες κανονισμούς. Η εγγύηση για την ασφαλή λειτουργία συνδέεται με την τήρηση από τους εγκαταστάτες των προτύπων ασφαλείας που ισχύουν στη χώρα εγκατάστασης.
Ο ενεργοποιητής προορίζεται μόνο για χρήση σε εσωτερικούς χώρους και πρέπει να προστατεύεται επαρκώς από πτυπλίσματα ή/και πιδάκες νερού που θα μπορούσαν να του βλάψουν. Μην τοποθετείτε τον ενεργοποιητή στο εξωτερικό του κουφώματος.

ΣΗΜΕΙΩΣΕΙΣ ΓΙΑ ΤΗΝ ΕΓΓΥΗΣΗ

Σε περίπτωη παράλληλης συμμόρφωης με αυτές τις οδηγίες, η ευθύνη και η εγγύηση του κατασκευαστή ακυρώνονται. Ο κατασκευαστής δεν ευθύνεται για τυχόν αλλαγές στους κανόνες και τα πρότυα που θεσπίστηκαν μετά τη δημοσίευση αυτού του εγχειριδίου.
Εγκαταστήστε τον ενεργοποιητή χρησιμοποιώντας μόνο τα αυθεντικά εξαρτήματα που βρίσκονται στον κατάλογο του εξουσιοδοτημένου κατασκευαστή/πωλητή.

ΠΕΡΙΓΡΑΦΗ ΠΡΟΪΟΝΤΟΣ

Ηλεκτρικός γραμμικός ενεργοποιητής με κίνηση κρεμαγιέρας σχεδιασμένος για την κίνηση παραθύρων και θυρών του τύπου: επάνω ασθρωτά παράθυρα, περιστρεφόμενα, θόλοι, φεγγίτες, παράθυρα με περσίδες. Για εφαρμογές που απαιτούν τη χρήση του προϊόντος σε συνθήκες διαφορετικές από αυτές που υποδεικνύονται, συμβουλευτείτε την τεχνική-εμπορική υπηρεσία μας.
Στην έκδοση 24VDC ο ενεργοποιητής είναι κατάλληλος για το άνοιγμα θυρών και παραθύρων σε συστήματα απαγωγής καπνού και θερμότητας. Είναι ενθύνη του εγκαταστάτη του πλήρους συστήματος να επαληθεύσει τη συμμόρφωση με τους υποχρεωτικούς κανονισμούς.
Επίπεδο ήχου: LpA ≤ 70 dB(A).

ΤΕΧΝΙΚΑ ΧΑΡΑΚΤΗΡΙΣΤΙΚΑ

ΜΟΝΤΕΛΟ	Drive Evo 2		
Τροφοδοσία	230V~ 50Hz	24V ⎓	24V ⎓
Ισχύς	35 W	34 W	34 W
Διαθέσιμες πορείες	350, 550, 750, 1000 mm		
Ώθηστική δύναμη	1000 N	1000 N	500 N
Ελξη	1000 N	1000 N	500 N
Ταχύτητα με ονομαστικό φορτίο	7 mm/s	7 mm/s	14 mm/s
Εξοπλισμός κατηγορίας	I	III	III
Κύκλοι λειτουργίας και πιθανότητα/ποσοστό σε εφαρμογές RWA	2 (↔ 350 mm) 2 (↔ 550 mm) 1 (↔ 750 mm) 1 (↔ 1000 mm)	2 (↔ 350 mm) RWA 2 (↔ 550 mm) RWA * 1 (↔ 750 mm) 1 (↔ 1000 mm)	4 (↔ 350 mm) RWA 4 (↔ 550 mm) RWA 2 (↔ 750 mm) RWA 2 (↔ 1000 mm) RWA *
Θερμοκρασία λειτουργίας ελάχ/μέγ	-10°C / +40°C	-10°C / +60°C	
Βαθμός προστασίας	IP25		

* Σε περίπτωη αυτής της επιλογής, επικοινωνήστε με την τεχνική υπηρεσία πωλήσεων για να επιβεβαιώσετε τον χρόνο ανοίγματος και πυκνωτικές ≤ 60" στην εφαρμογή.

ΕΓΚΑΤΑΣΤΑΣΗ ΜΕΙΩΤΗΡΑ ΣΤΡΟΦΩΝ ΣΕ ΟΛΟΝΤΩΤΟ (EIK. A-B)

A - Περιστρέψτε το μειωτήρα στροφών σύμφωνα με το σχέδιο και εισάγετε τη τσιμούχα (14) γύρω από το πλαίσιο. Βάλτε μπροστά το μειωτήρα στροφων στο προφιλ του σωληνωτού για ανδοντωτό εφάσιο βεβαιωθείτε ότι ο οδοντωτός έχει εισαχθεί ολοκληρωτικά εντός του σωληνωτού. Εμβάλλετε το ορθογώνιο πλαίσιο στην ειδική υποδοχή. Ενώστε τις τέσσερις βίδες (13) στις ειδικές οπές πάνω στον οδοντωτό σωληνωτό, λαμβάνοντας υπόψη ότι η τσιμούχα (14) πρέπει να συμπιέζεται τουλάχιστον 1 mm. Βιδώστε σφιχτά τις τέσσερις βίδες (13) στις ειδικές σπειρωτές οπές που βρίσκονται στο πλαίσιο του μειωτήρα στροφών.
B - Για την εγκατάσταση της ομάδας σωλήνων στον οδοντωτό εκτελέστε τις ίδιες ενέργειες που περιγράφονται στο σημείο A, προσέχοντας όμως για τη ρύθμιση των φάσεων του οδοντωτού τροχίσκου σύμφωνα με την εικόνα, δηλαδή με την έδρα του κλειδιού μετάδοσης περιστροφέφενη κατά 90° σε σχέση με το κάτω χείλος της επιπλωτής. Λιόγα το ορθογώνιο δόντι πρέπει να κατευθύνεται προς το σημείο εξόδου του οδοντωτού σωληνωτού.

ΠΕΡΙΓΡΑΦΗ ΕΓΚΑΤΑΣΤΑΣΗΣ ΣΕ ΠΑΡΑΘΥΡΑ ΠΡΟΕΞΕΧΟΝΤΑ ΚΑΙ ΘΟΛΩΤΩΝ (EIK. C-D-E-F)

C - Ενοποίστε και χαράξτε τη μέση γραμμή κουφώματος και του σταθερού πλαισίου. Χαράξτε τις οπές στερέωης με αναφορά στο βραχίονα στήριξης που προμηθεύεται (2). Εκτελέστε τις οπές στο κούφωμα χρησιμοποιώντας τις κατάλληλες μέτες, για να εγκατασταθεί ο εμπρόσθιος βραχίονας στήριξης (2). Στερεώνετε το εμπρόσθιο βραχίονα στήριξης (2) στο κούφωμα και ανψίξτε δυνατά τις βίδες (δεν προμηθεύονται).
D - Ενώνετε τα παξιάδια χελιδονοουράς (5) στους οδηγούς που πραγματοποιήθηκαν στις πλευρές του εφαρμοστήρα και φέρτε τα κοντά στο εμπρόσθιο μέρος. Ενώνετε τον εφαρμοστήρα εντός του βραχίονα στήριξης κινητήρα (4). Ενώνετε τα πλάγια στηρίγματα (6) στις οπές του βραχίονα (4) και κεντράρετε στους οδηγούς χελιδονοουράς. Ενώνετε τις βίδες (7) και στη συνέχεια βιδώνετε χωρίς να σφίξετε δυνατά.
E - Με κλειστό κούφωμα και τον εφαρμοστήρα στο τέλος της πορείας (κλειστό), τοποθετήστε το σύνολο με τρόπο ώστε ο οδοντωτός εισαχθεί εντός του εμπρόσθιου βραχίονα στήριξης (2). Ενώνετε τη βίδα (3) και μετακινήστε με το παξιάδι (1). Χαράξτε τις οπές στερέωης στο πλαίσιο με αναφορά στο βραχίονα στήριξης του κινητήρα (4) που προμηθεύεται.
F - Αφαιρέστε τον εφαρμοστήρα από τον εμπρόσθιο βραχίονα στήριξης (2) και, στη συνέχεια, βγάλτε το βραχίονα στήριξης του κινητήρα (4) από τον εφαρμοστήρα χαλαρώνοντας τις βίδες (7). Εκτελέστε τις πρωτύτερα χαραγμένες οπές, στερεώνετε το βραχίονα στήριξης του μοτέρ (4) με τέσσερις βίδες (δεν προμηθεύονται) και ανψίξτε βιδία. Βάλτε ξανά τον εφαρμοστήρα στο βραχίονα στήριξης κινητήρα (4), στερεώνετε τον οδοντωτό στον εμπρόσθιο βραχίονα (2). Μετακινήστε τον εφαρμοστήρα κατά μήκος του άξονα του για να εξασφαλί επαρκή πίεση στη τσιμούχα του κουφώματος. Ενώνετε τις βίδες (7) και στη συνέχεια βιδώνετε σφιχτά. Συνδέστε τον εφαρμοστήρα με αναφορά στα συνημμένα σχέδια ηλεκτρικών και ελέγξτε τη λειτουργία.

ΣΥΝΑΡΜΟΛΟΓΗΣΗ ΣΕ ΣΥΝΔΥΑΣΜΟ ΜΕ ΡΑΒΟΔΟ ΣΥΝΔΕΣΗΣ (EIK. G-I)

G - Στο κούφωμα μπορούν να συνδεθούν δύο σημεία ώθησης με έναν μόνο κινητήρα. Ο ενεργοποιητής είναι μηχανικά συνδεδεμένος σε ένα κινούμενο συγκρότημα μέσω μιας ειδικής ράβδου σύνδεσης προκειμένου να μεταδίδεται η κίνηση από τον κινητήρα στην κινούμενη κρεμαγιέρα με ομοιόμορφο τρόπο. Το διάγραμμα (σχέδιο και πίνακας) δείχνει τις διαστάσεις των αποστάσεων μεταξύ των αξόνων που πρέπει να τηρηθούν κατά τη συναρμολόγηση. Για εφαρμογές με πάνω από δύο σημεία ώθησης συμβουλευτείτε την τεχνική-εμπορική υπηρεσία μας. **Συνιστάται να μην συνδέετε μεταξύ τους δύο κινητήρες με τη ράβδο σύνδεσης.**
Σημειώστε στο παράθυρο και στο κούφωμα την απόσταση τοποθέτησης των κέντρων για τις κρεμαγιέρες. Στερεώστε τα εμπρόσθια στηρίγματα προαίρετης (2) στο παράθυρο και στη συνέχεια συναρμολογήστε τις κρεμαγιέρες ακολουθώντας τις διαδικασίες που ήδη αποκοιλίστηκαν στα σημεία: D, E, F.
I - Προχωρήστε στη συναρμολόγηση της ράβδου σύνδεσης εκτελώντας τα ακόλουθα βήματα: Βγάλτε τα πλεονιά κατάλοιπα από την εσωτερική πλευρά του εναρμοστήρη, τοποθετήστε τις ημιμόφωσεις (8) στην ειδική θέση και ασφαλίστε τα με τις βίδες (11) σφίγγοντας με ροπή 5÷10,5 nm. Επαναλάβετε τα προηγούμενα βήματα με το οδηγούμενο συγκρότημα, και στη συνέχεια, τοποθετήστε τη ράβδο (12) στο εσωτερικό των ημιμόφωσεων και τις βίδες (10) μέσω των οπών των ημιμόφωσεων και εκείνων της ράβδου. Σφίξτε τα παξιάδια (9) με ροπή 6±0,5 Nm.

⚠ خطر! ⓘ معلومة ⚠ تنبيه!

SA ترجمة من التعليمات الأصلية

تعليمات مهمة للأمان

يُوصى بقراءة التحذيرات والإرشادات الواردة في هذا المنشور بعناية قبل البدء في أي عملية تركيب أو توصيل كهربائي. تجمع المُستخدم بالاطلاع على الملاحظات الواردة والاحتفاظ بها للرجوع إليها لاحقًا.

الاستخدام و الصيانة

⚠ أثناء استخدام محرك التيندل على الجهاز من الجهاز مراعاة قواعد الاستخدام التالية:
لا تعد محرك التيندل مكونًا هيكليًا في النافذة. ثبت ذراع الأمان دائمًا في تركيبات النوافذ الرافعة المستعرضة.
خطر سحق الأذين. تأكد من تجنب الاحتكاك الأجنبي أثناء إغلاق الجهاز من حركة إغلاق المحرك.
عندما تحضر أمر بفتح أو إغلاق المصراع في وضع من وضع مسافة كافية بين الأشخاص والأجزاء المتحركة للمصراع. أيضًا عند إغلاق مصراع تم فتحه بسبب نظام إخلاء الدخان.
من الممكن أن يستخدم الجهاز الأطفال الذين يبلغ أعمارهم 8 سنوات على الأقل إلى جانب الأشخاص ذوي الاحتياجات البدنية أو الحسية أو العقلية، أو ذوي الخبرة والمعرفة المحدودة شريطة أن يتم الإشراف عليهم أو تفهيم التعليمات المتعلقة باستخدام الجهاز بطريقة آمنة وفهم المخاطر الناجمة عن ذلك.
لا تسمح للأطفال باللعب بالجهاز أو بوحدات التحكم الخاصة به. بما في ذلك أجهزة التحكم عن بعد.
المحرك لا يحتاج إلى الصيانة الروتينية. يجب إجراء عمليات الصيانة الاستثنائية أو تصليح محرك التيندل بواسطة فني مؤهل (الشركة المصنعة أو مركز الخدمة المُعتمد).
يجب تنفيذ عمليتي التنظيف والصيانة من قبل المُستخدم، ولا يجوز أن يقوم بهما الأطفال دون رقابة.
تنبيه! يجب فصل الجهاز عن مصدر الإمداد الكهربائي أثناء التنظيف والصيانة واستبدال الأجزاء.
تأكد بعينيك على الأقل مرة في العام أن محرك التيندل يعمل بدون أي أصوات أخرى تدل على أعطال أو التلف. إذا كانت وحدة التغذية تالفة فيجب استبدالها من الشركة المُصنعة أو مركز خدمة الدعم الفني لتجنب الخطر.
افحص النافذة بشكل منتظم للتحقق من عدم التوازن وعلامات الاستهلاك أو تلف النوابض. لا تستخدم النافذة إذا كان التصليح أو التعديل ضروريًا.
لا تقم أبدًا بأية شاشات على محرك التيندل في حالة العطل، لا تفتح أو تفك أجزاء المحرك التي قد تمنع الوصول إلى داخل المحرك الميكانيكي؛ في حالة عطل أو تلف الجهاز توجه إلى الشركة المُصنعة أو خدمة الدعم الخاصة بها. لا تستخدم محرك التيندل إلى أن يتم تصليحه.

التركيب

⚠ **يجب أن يقوم بعمليات التركيب والتوصيل الكهربائي للمحرك فقط الشخص المتخصص والمزود بإعداد مهني ومعرفة متخصصة حول مشكلات محركات النافذة الخاصة بالمنتج وحول الطوائف الفنية المتعلقة بالنوافذ ومعايير السلامة.**
يمكن أن يجعل التركيب غير الصحيح محرك التيندل خطرًا. اتبع جميع الإرشادات الواردة.
يُنبغي أثناء عمليات تركيب محرك التيندل و / أو تفكيكه من النافذة، حتى لا يتم وقفه في الوضع المفتوح أو المغلق، اتخاذ الاحتياطات المناسبة لمنع الانزلاق العرضي مع أعمدة وأكسر المحتمل لوحدة الإغلاق وحدوث إصابات للشخص القائم بالتشغيل.
في حالة تركيب محرك التيندل على نافذة موضوعة على ارتفاع أقل من 2,5 م فوق سطح الأرض أو سطح آخر يمكن الوصول إليه، فيجب التحكم في محرك التيندل فقط عن طريق زر مؤقت أو وحدة تحكم للشخص المتواجد (بضغطة الزر يتوقف المحرك)؛ يُنصح بالتأكد أن زر الشخص المتواجد يقع ضمن المجال المرئي المباشر للطرف المستخدم ذلك. ولكن بعيدًا عن الأجزاء المتحركة. إلا أن يكون بمفتاح تشغيل فيجب تركيبه على ارتفاع لا يقل عن 1,5 م كحد أدنى ويجب ألا يكون في متناول الجمهور. إذا كان المحرك يعمل دون إشراف (تشغيل تلقائي أو بتحكم عن بُعد) فينصح بتركيب أجهزة أمان إضافية.
قبل البدء في التركيب، تأكد أن:
أداء محرك التيندل يكفي للحركة وحدة الإغلاق (مع تجنب تجاوز الحدود الموضحة على لوحة بيانات المحرك) مع مراعاة أنه على وحدة الإغلاق، خاصة إذا كانت به كوة - بالإضافة إلى الحمل الناتج عن الجليد والثلج، يمكن هناك حمولة إضافية نتيجة الرياح والقبض وأي تكون قيجيد (انظر فقرة "معادلات حساب قوة الدفع أو الجر").
لا يوجد شيء يعرقل حركة وحدة الإغلاق.
درجة الحرارة الموضحة على لوحة البيانات الخاصة بمحرك التيندل مناسبة للمكان الذي سيتم التثبيت به.
وحدة الإغلاق بحالة جيدة ميكانيكيًا ومتوازنة بشكل صحيح وتغلق وتفتح بصورة سليمة.
الإطارات ووحدات التثبيت ذات أبعاد مناسبة لتحمل الضغوط الناتجة عن التشغيل.
أنواع الفصلات أو الدعامات الجديدة المستخدمة تسمح بالفتح الكامل لمصراع التيندل. بهدف تجنب الأضرار بالهياكل التي قد ينتج عن قوة جر أو دفع محرك التيندل.
تتوفر جميع الملحقات اللازمة للتركيب (انظر فقرة "ملحقات التركيب").
إذا كان فتح وحدة الإغلاق غير محدد بملحقات للأمان أو كان أقل من مسار المحرك، من الممكن حدوث أضرار بمحرك التيندل أو بوحدة الإغلاق.
يجب عدم إعاقة حركة الزوائد والأدوات بأجزاء غير منصوص عليها في التركيب.

ملاحظات خاصة بمحرك التيندل

⚠ يمتلك محرك التيندل قوائم المعمول بها. يرتبط ضمان التشغيل الآمن بامتثاره المختصين بالتركيب القوائم السلامة السارية في بلد التركيب.

ⓘ Se يرتبط من دون أن يتم الإضافة أو ضافرين أو ضافرين أو ضافرين